ART. 221

SPINA ITALIA BIPOLARE
Italian Plug 2 Pole

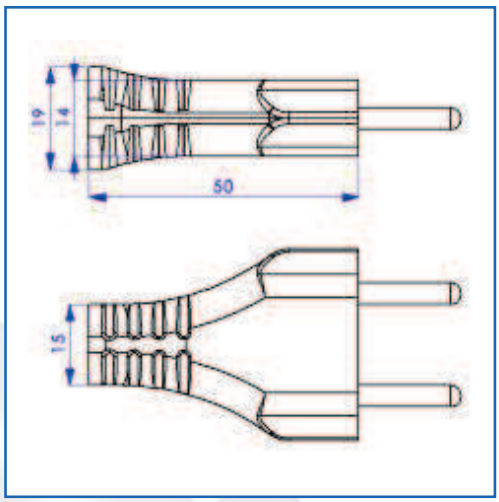

CARATTERISTICHE / Characteristics	
NUMERO POLI / Number of pole	2 POLI / 2 Pole
DIRITTA / Straight	
CORRENTE NOMINALE / Rated current	10 A
TENSIONE NOMINALE / Rated voltage	250 V
MATERIALE / Material	PVC

TIPO DI CAVO Cable type		OMOLOGAZIONI Approvals	IN CORSO Submitted
H05VV-F	2 x 0.75	IMQ	
H05VV-F	2 x 1	IMQ	
H05RR-F	2 x 1	IMQ	
H03VVH2-F	2 x 1	IMQ	

Certificazioni